PSRR CMOS

■

LN1172 CMOS

70mA 28V 40V

1.8V 5.0V

CMOS

■

±2%

±100ppm/

28V

40V

■

SOT89-3L

TO-92

SOT23-3L

SOT23-5L

70mA

TO-92 SOT89 SOT23

■

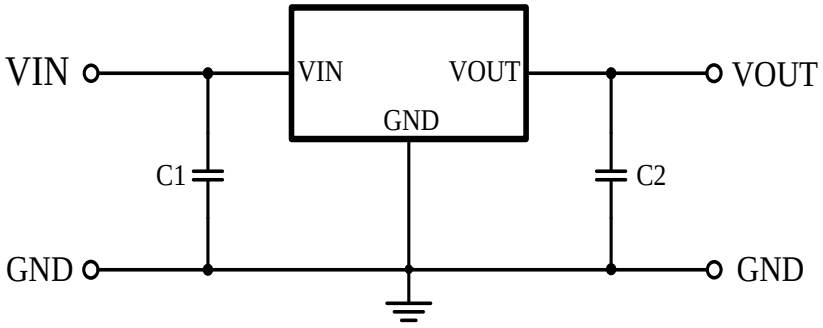

(C1) 10μF (C2) 10 μF

■

LN1172B –

	12-60	=3 =0 3.0V		P	SOT89-3L
	2	± 2%			
	M	SOT23-3L		R	
	V	TO-92		L	
	F	SOT23-5L		G	

SOT23-3L SOT23-5L

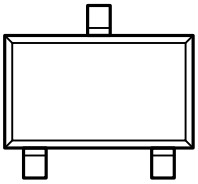

SOT23-3L
(TOP VIEW)

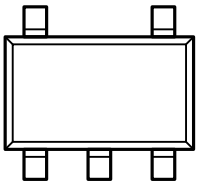

SOT23-5L
(TOP VIEW)

2	LN72

		=3 =0 3.0V

B **ς**

r

■

SOT89-3L

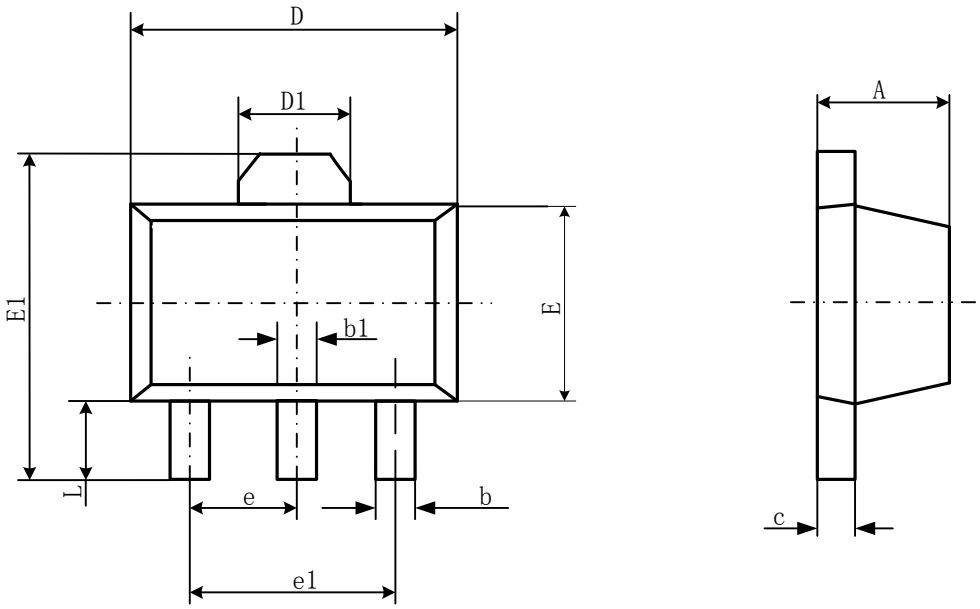

Symbol	Dimensions In Millimeters		Dimensions In Inches	
	Min	Max	Min	Max
A	1.400	1.600	0.055	0.063
b	0.320	0.520	0.013	0.020
b1	0.400	0.580	0.016	0.023
c	0.350	0.400	0.014	0.017
D	4.400	4.600	0.173	0.181
D1	1.550REF.		0.061REF.	
E	2.300	2.600	0.091	0.102
E1	3.940	4.250	0.155	0.167
e	1.500TYP		0.060TYP	
e1	3.000TYP		0.118TYP	
L	0.900	1.200	0.035	0.047

TO-92

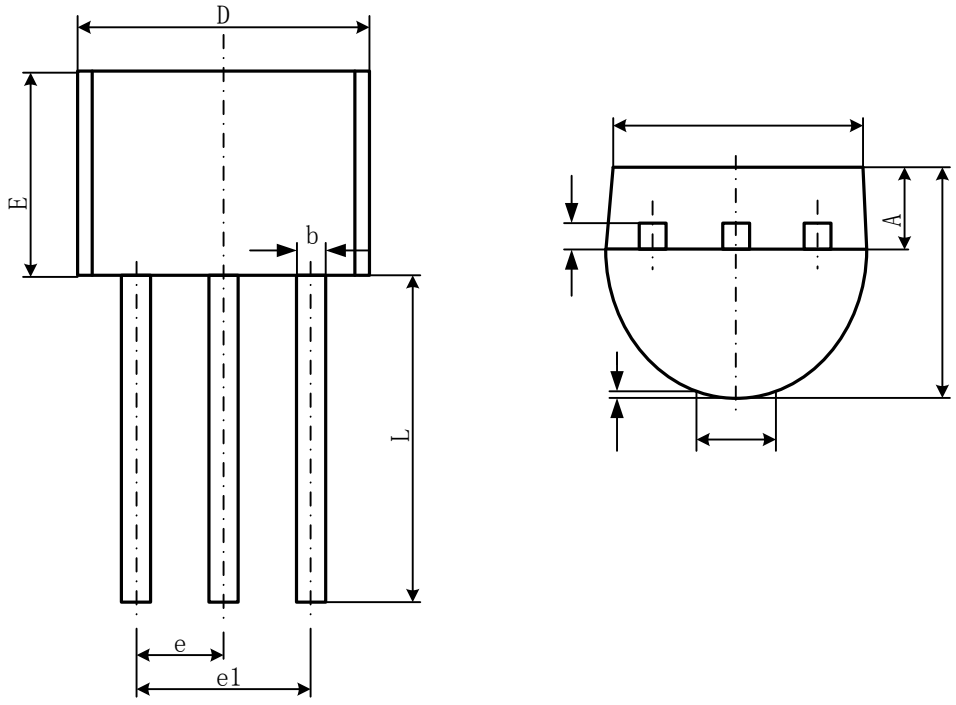

Symbol	Dimensions In Millimeters		Dimensions In Inches	
	Min	Max	Min	Max
A	3.300	3.700	0.130	0.146
A1	1.100	1.400	0.043	0.055
b	0.380	0.550	0.015	0.022
c	0.360	0.510	0.014	0.020
D	4.400	4.700	0.173	0.185
D1	3.430		0.135	
E	4.300	4.700	0.169	0.185
e	1.270TYP		0.050TYP	
e1	2.440	2.640	0.096	0.104
L	14.100	14.500	0.555	0.571
		1.600		0.063
h	0.000	0.380	0.000	0.015

SOT23-5L

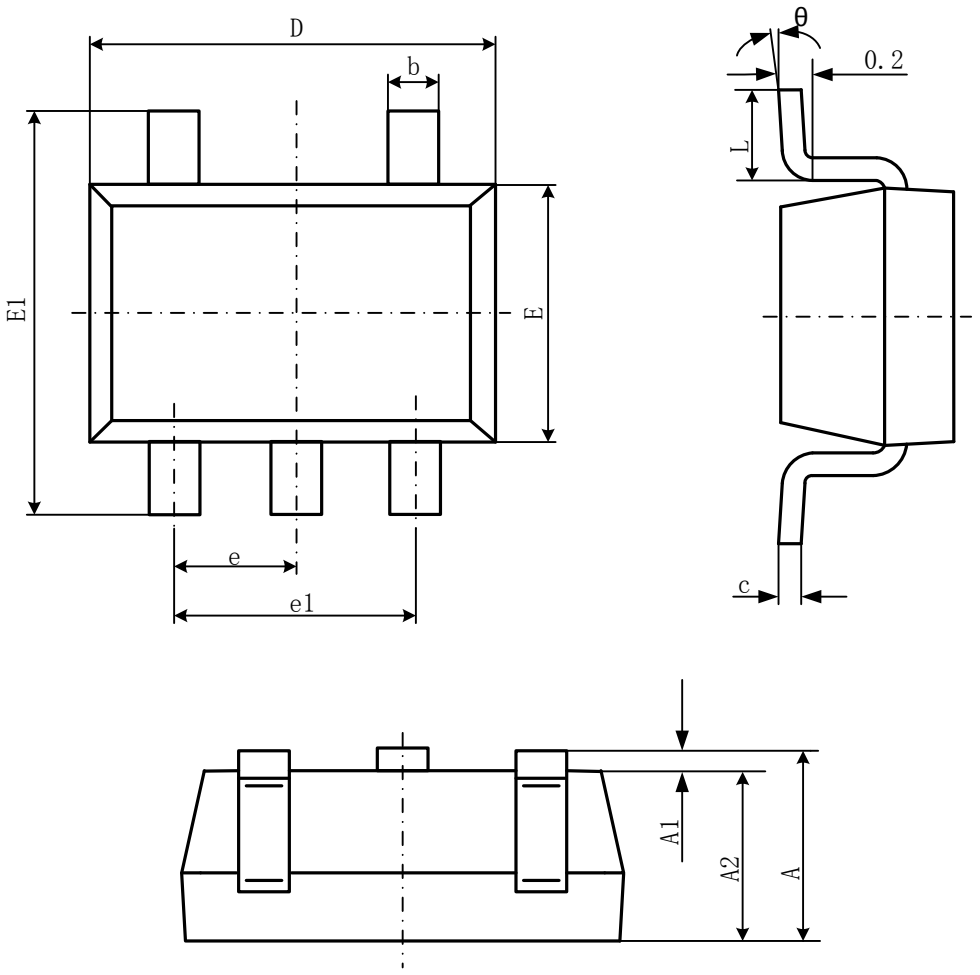

Symbol	Dimensions In Millimeters		Dimensions In Inches	
	Min	Max	Min	Max
A	1.050	1.250	0.041	0.049
A1	0.000	0.100	0.000	0.004
A2	1.050	1.150	0.041	0.045
b	0.300	0.500	0.012	0.020
c	0.100	0.200	0.004	0.008
D	2.820	3.020	0.111	0.119
E	1.500	1.700	0.059	0.067
E1	2.650	2.950	0.104	0.117